NQI

© by KSR Group GmbH

V 2.0

BEDIENUNGSANLEITUNG

Fügen Sie hier die
Seriennummer ein

Die Seriennummer ihres Fahrzeuges.
Bitte beachten Sie Seite 6 für weitere Informationen.

Inhaltsverzeichnis

Allgemeine Hinweise 01
Vorsichtsmaßnahmen 02
Sicherheitshinweis 03
Installationsanleitung 04
Herunterladen der App 06
Teile - Info 07
Kombiinstrument 09
Instrumente und Bedienung 12
Batterie Nutzungs- und Wartungsanleitung 17
Verhaltensregeln beim Fahren 22
Wartung und Reparatur 24
Lagerung 26
Checkliste für die regelmäßige Wartung 27
Technische Daten 33
Garantieinformationen 41
Wartung und Instandhaltung 43
Serviceheft 45

Allgemeine Hinweise

- Bitte lesen Sie diese Bedienungsanleitung sorgfältig für den ordnungsgemäßen Betrieb, bevor Sie mit dem Roller fahren.
- Zu Ihrer Sicherheit prüfen Sie bitte vor dem Fahren, ob die Teile nach dieser Bedienungsanleitung in gutem Zustand sind. Wenden Sie sich bei Problemen rechtzeitig an Ihren Händler.
- Bitte befolgen Sie die Verkehrsregeln. Verlangsamen Sie auf rutschigen Straßen und bei schlechtem Wetter die Geschwindigkeit, da sich dadurch der Bremsweg verlängert.
- Bitte achten Sie auf tiefes Wasser. Es kann zu Rostbildung oder Ausfall des Motors, der Batterie oder anderer Teile führen, wenn der Wasserstand die Radachse erreicht.
- Zerlegen Sie den Roller nicht selbständig. Bitte wenden Sie sich für Ersatz oder Kauf von Ersatzteilen an Ihren Händler.
- Geben Sie den Roller nicht Personen, die ihn nicht bedienen können, damit andere Personen sicher sind und Ihr Roller nicht unnötig beschädigt wird.
- Bitte bewahren Sie die Bedienungsanleitung und die Garantiekarte ordnungsgemäß auf.
- Für weitere Produktinformationen oder Wartungsbedarf, besuchen Sie bitte unsere Website: www.niu.com

Vorsichtsmaßnahmen

- Fahrer und Beifahrer
  Mit diesem Fahrzeug dürfen nicht mehr als 2 Personen fahren.
- Bedienungen auf der Straße
  Dieses Fahrzeug ist nicht für den Geländeeinsatz vorgesehen.
- Diese Bedienungsanleitung sollte als dauerhaftes Dokument dieses Fahrzeuges gelten. Wenn dieser Roller auf andere übertragen wird, sollte diese Bedienungsanleitung auch an den neuen Besitzer übergeben werden.
- Vervielfältigung oder Nachdruck eines Teils dieser Anleitung ist streng verboten.

⚠ **Achtung:** Überschreiten Sie nicht die Geschwindigkeitsgrenze und verwenden Sie die Bremsen umsichtig, um beim Abwärtsfahren eine sichere Geschwindigkeit zu halten.

⚠ **WARNUNG:** Die Nichtbefolgung dieser Anweisungen kann zu schweren Verletzungen oder Beschädigung des Rollers oder schweren Unfällen führen.

Sicherheitshinweis

- Es wird dringend empfohlen, einen Sicherheitshelm und eine Schutzbrille zu tragen.
- Es wird empfohlen, eine richtige Schulung oder ein Training zu absolvieren, bevor Sie auf offenen Straßen fahren.
- Befolgen Sie bitte die Bedienungsanleitung, um vollständig zu verstehen, wie der Roller bedient wird.
- Es sollte beachtet werden, dass der Bremsweg bei schlechtem Wetter viel länger ist. Bitte bremsen Sie nicht auf Farbmarkierungen, Schachtabdeckungen und Ölflecken, damit Sie nicht rutschen. Seien Sie beim Fahren auf Bahnübergängen, Kreuzungen, Tunnel und Brücken besonders aufmerksam. Fahren Sie langsam, wenn die Straßenbedingungen unsicher sind.
- Benutzen Sie nicht wahllos das Fernlicht. Kontinuierliche Nutzung von Fernlicht kann die Sicht anderer Verkehrsteilnehmer und Fußgänger stören.
- Verwenden Sie keine Handys oder andere elektronische Geräte, die Ihre Aufmerksamkeit beim Fahren ablenken können.
- Ändern Sie die Spur nicht ohne Signalisierung. Das Wechseln der Fahrspur nach Belieben ist eine der Hauptursachen für Unfälle. Wenn Sie die Fahrspur wechseln müssen, vergewissern Sie sich das keine anderen Verkehrsteilnehmer im Weg sind und verwenden Sie dann sofort den Blinker.

Installationsanleitung

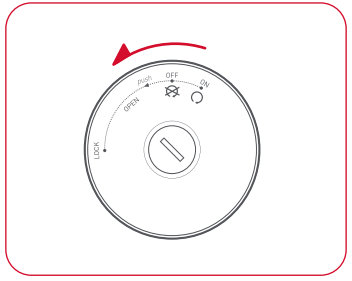

Step 1 Stecken Sie den Schlüssel in das Zündschloss und drehen Sie auf das Symbol „OPEN“, wie in der linken Abbildung ersichtlich.

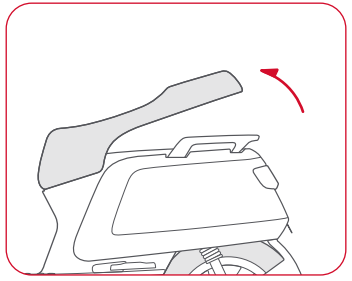

Step 2 Öffnen Sie die Sitzbank, um die Schlüsselbox, das Windschildpaket (mit Gummiplatten und Standardteilen) und die Installationswerkzeuge herauszunehmen.

Stecken Sie den Schlüssel in das Schlüsselloch in der hinteren Ablage und drehen Sie ihn, um das Batteriefach zu öffnen. Nehmen Sie das Ladegerät und die Rückspiegel heraus.

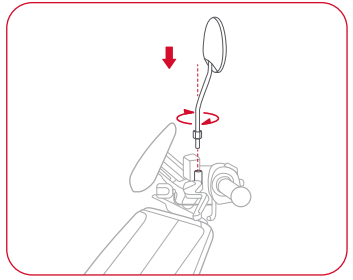

Step 3 Überprüfen Sie die Rückspiegel auf etwaige Schäden. Installieren Sie den linken Rückspiegel in der Montagebohrung am linken Bremshebel und drehen Sie ihn im Uhrzeigersinn. Die Schraube sollte über 15 mm weit eingeschraubt werden.

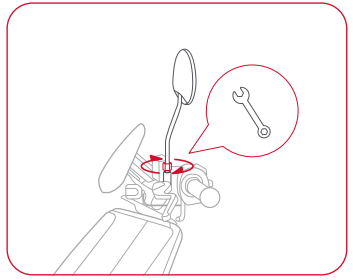

Step 4 Stellen Sie die Rückspiegel in eine passende Position und ziehen Sie dann die Muttern am Rückspiegel mit einem Schraubenschlüssel an. Setzen Sie die Staubabdeckung richtig ein.

Installieren Sie den rechten Rückspiegel auf dieselbe Weise.

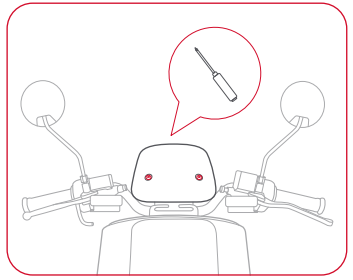

Step 5 Richten Sie das Gummiteil des Windschildes zu den Bohrungen des Windschildes aus und befestigen Sie es.

Ziehen Sie mit dem Schraubenzieher die zwei Schrauben fest, um das Windschild zu befestigen.

Herunterladen der App

Funktionen wie die Überprüfung des Batteriestands, Ortung und Verwaltung des Rollers stehen Ihnen durch die Verwendung der App zur Verfügung.

Step 1 Scannen Sie den untenstehenden QR-Code um die App "Niu E-Scooter" herunterzuladen.

Step 2 Führen Sie die App aus und registrieren Sie sich.

Step 3 Für die Registrierung des Rollers, scannen Sie den QR-Code im Deckblatt dieser Anleitung.

Anmerkung:

Das Betriebssystem ihres Smartphones muss mindestens Android 4.0 bzw. iOS 8 sein, um die App benutzen zu können. Gehen Sie sicher das Ihr Telefon mit dem Internet (Wi-Fi / 2G / 3G / 4G) verbunden ist bevor Sie die App öffnen.

Teile - Info

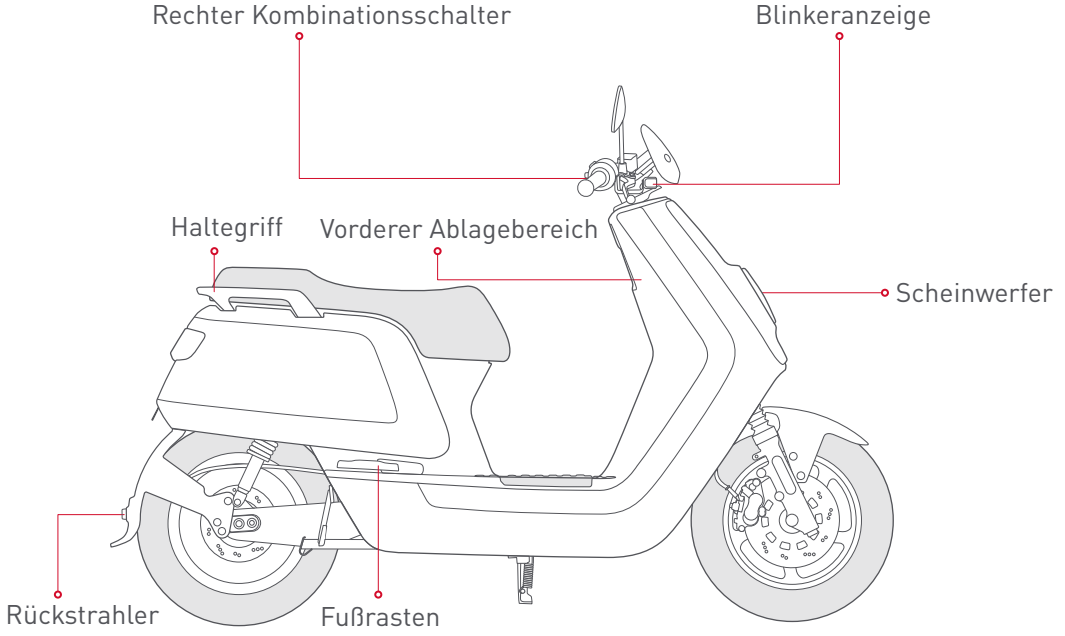
Rechter Kombinationsschalter
Blinkeranzeige
Haltegriff
Vorderer Ablagebereich
Scheinwerfer
Rückstrahler
Fußrasten

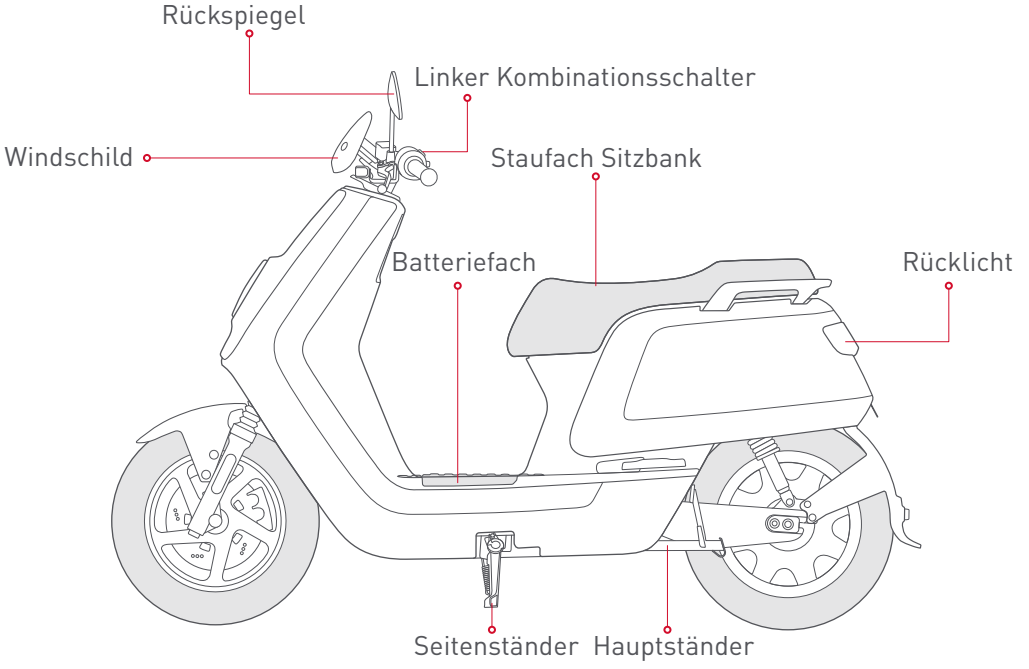
Rückspiegel
Linker Kombinationsschalter
Windschild
Staufach Sitzbank
Batteriefach
Rücklicht
Seitenständer
Hauptständer

Kombiinstrument

	Blinkeranzeige links	READY	"READY" - Anzeige		Blinkeranzeige rechts
	Fernlicht		Batterieladestand gering		

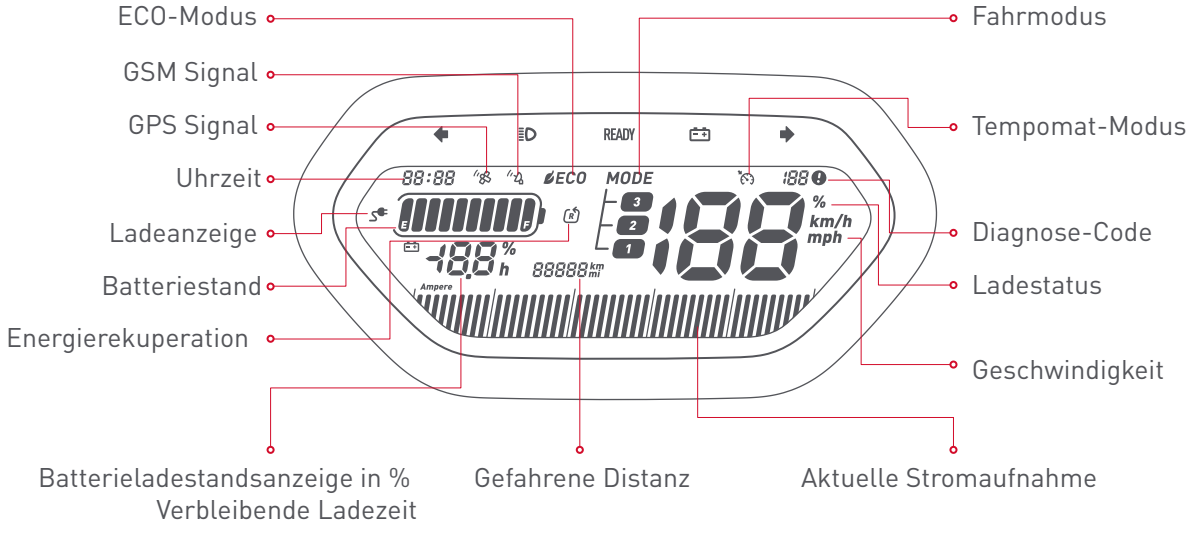

	Blinkeranzeige links	Der linke Blinker ist eingeschlatet.
	Blinkeranzeige rechts	Der rechte Blinker ist eingeschaltet.
	Fernlicht	Das Fernlicht ist eingeschaltet.
READY	"READY" - Anzeige	Das Fahrzeug ist fahrbereit.
	Batterieladestand niedrig	Batterieladestand geringer als 10%.
10:00	Uhrzeit	Es is 10:00 Uhr.
ECO	ECO Modus	Idealer Energieverbrauchsmodus.
	GPS Signal GSM Signal	Blinkt nicht: Signal stark. Leisten blinken: Signal schwach. komplettes Symbol blinkt: kein Signal.
	Tempomat-Modus	Der Tempomat ist eingeschaltet.
30	Diagnose-Code	Der Diagnose - Code lautet "30". Beachten Sie dazu die "Fehlerbehebungsliste"
	Energierekuperation	Strom wird durch bremsen rückgewonnen.
	Batteriestand	Aktueller Batteriestand liegt zwischen 80~89%.

85%	Batteriestand in % (Klein)	(Nur beim Laden) Aktueller Batteriestand ist 85%.
- 3.2h	Verbleibende Ladezeit	Die verbleibende Ladezeit beträgt 3.2 Stunden (wenn die Ladebuchse am Roller verwendet wird).
	Ladeanzeige	Batterie wird geladen.
00802mi	Gefahrene Distanz	Die gefahrene Distanz beträgt 802 Meilen.
Ampere	Aktuelle Stromaufnahme	Zeigt die aktuelle Stromufnahme an.
MODE 2	Fahrmodus	Modus 2 ist ausgewählt.
26mph	Geschwindigkeit	Die aktuelle Geschwindigkeit beträgt 26 mph.
13%	Batteriestand in % (Groß)	(Nur beim Laden) Aktueller Batteriestand ist 13%.

Instrumente und Bedienung

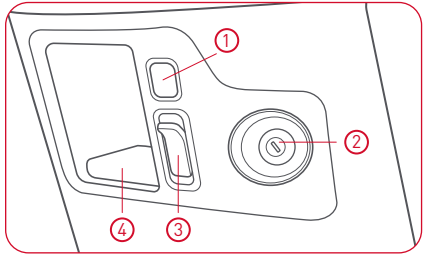

Vorderer Ablagebereich

1. USB-Ladeanschluss
2. Zündschloss
3. Haken
4. Vordere Ablage

Sitzbank öffnen um an das Staufach darunter zu gelangen.

Lenkersperre

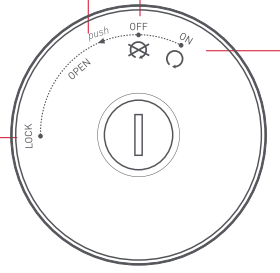

Off

On

Zündschloss

Sitzbank öffnen

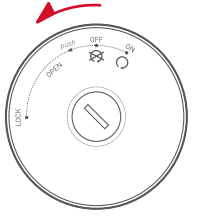

Zündung einschalten

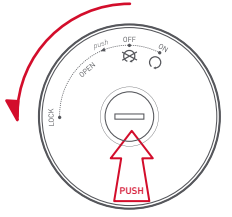

Drücken und drehen Sie den Schlüssel in Richtung “LOCK”, um die Lenkersperre zu aktivieren.

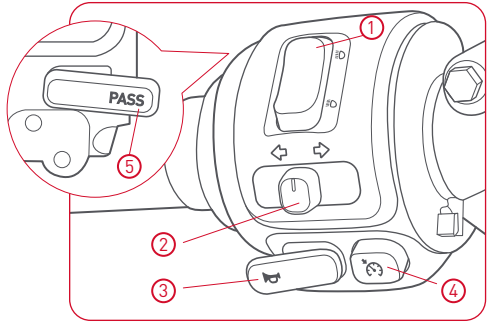

Linker Kombinationsschalter

① Fern- und Abblendlichtschalter

② Blinkerschalter

③ Hupe

④ Tempomat

⑤ Lichthupe

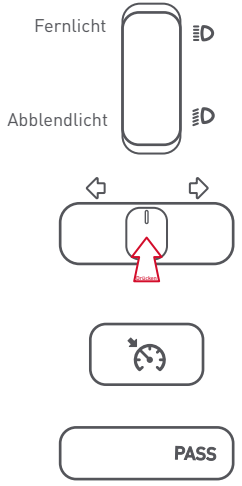

Fernlicht/Abblendlicht: Drücken Sie oben auf den Schalter, um das Fernlicht einzuschalten; drücken Sie Sie den Schalter nach unten, um das Abblendlicht umzuschalten.

Blinkerschalter: Drücken Sie den Schalter nach links, um den linken Blinker einzuschalten; drücken Sie den Schalter nach rechts, um den rechten Blinker einzuschalten. Drücken Sie die Taste hinein, um den Blinker auszuschalten.

Tempomat: Drücken Sie den Knopf um die aktuelle Geschwindigkeit beizubehalten. Drücken Sie erneut oder Bremsen Sie , um den Tempomat auszuschalten.

Lichthupe: Um einen Überholvorgang zu signalisieren betätigen Sie den Knopf mehrmals.

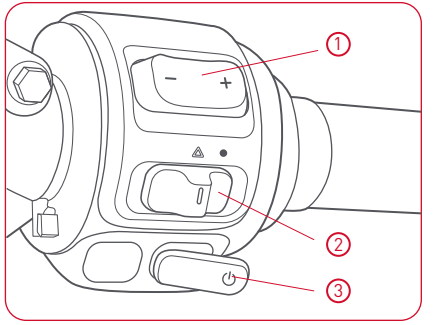

Rechter Kombinationsschalter

① Fahrmodus-Wahlschalter

② Warnblinkerschalter

③ Start/-Stop Knopf

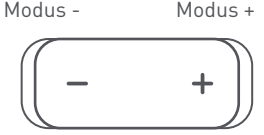

Fahrmodus - Wahlschalter: Drücken Sie den Schalter links um den runterzuschalten und nach rechts um hochzuschalten.

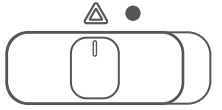

Warnblinkanlage einschalten

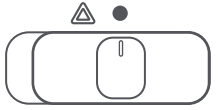

Warnblinkanlage ausschalten

Warnblinkerschalter: Drücken Sie den Schalter nach links um die Warnlichtanlage einzuschalten und nach rechts um sie auszuschalten

Start/Stop Knopf: Drücken und halten Sie den Schalter 2 Sekunden lang, um den Roller in den Fahrmodus zu setzen. Die **READY** - Anzeige im Kombiinstrument leuchtet und signalisiert das der Roller im Fahrmodus ist.

Den Roller starten

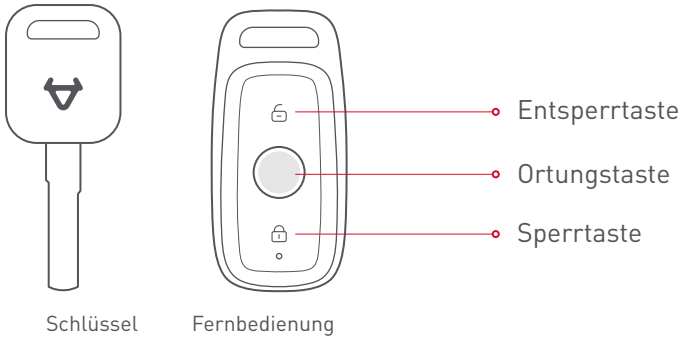

Step 1 Drücken Sie die Taste zum Entsperren auf der Fernbedienung. Wenn die Blinkerleuchten zwei Mal geblinkt haben, ist der Roller entriegelt.

Step 2 Wenn der Roller entriegelt ist, stecken Sie den Schlüssel in das Zündschloss und drehen Sie diesen im Uhrzeigersinn in Position ◯ Nach der Systemdiagnose die Bremshebel halten und die Starttaste für 2 Sekunden drücken.

Step 3 Die READY Anzeige leuchtet auf. Lösen Sie die Bremse und der Roller ist fahrbereit.

Lenkersperre

Drehen Sie den Lenker nach links, drücken und drehen Sie den Zündschlüssel gegen den Uhrzeigersinn auf “LOCK”. Der Lenker ist gesperrt.

Sperren mit der Fernbedienung

Der Roller kann nur gesperrt werden wenn die Zündung ausgeschaltet ist. Drücken sie die Sperrtaste auf der Fernbedienung (innerhalb einer effektiven Entfernung) um den Alarm scharf zu stellen. Die Blinkerleuchten leuchten für 2 Sekunden um eine erfolgreiche aktivierung des Alarms zu signalisieren.

Ortung

Beim drücken der Ortungstaste werden die Blinkerleuchten für 10 Sekunden aktiviert und blinken. Sollte der Roller oder die Fernbedienung während dieser Zeit nicht bedient werden, ertönt 10 Sekunden lang ein Alarm. Dieser Alarm kann jederzeit mit der Sperr/-Entsperrtaste deaktiviert werden.

Batterie Nutzungs- und Wartungsanleitung

Nutzungsumgebung

Um eventuelle Leckagen, Überhitzung, Rauchentwicklung, Brand oder Explosion zu vermeiden, befolgen Sie bitte diese Anweisungen:

- Die Batterie sollte nur bei Temperaturen von -10°C bis 45°C eingesetzt werden.
- Nicht Wasser, Getränken oder korrosiven Flüssigkeiten aussetzen.
- Von Wärmequelle, offenem Feuer, brennbaren und explosiven Gasen und Flüssigkeiten fernhalten.
- Bitte Metallteile vom Batteriefach fern halten.

Bei lästigem Geruch, Überhitzung oder Verformung der Batterie bitte die Batterie sofort entsorgen. Halten Sie sich von der Batterie fern und wenden Sie sich an Ihren Händler.

⚠ **WARNUNG:** Die Batterie ist kein vom Benutzer reparierbarer Teil. Wenden Sie sich bei Batterieausfall an Ihren Händler. Wenn Benutzer die Batterie zerlegen, kann dies zu Leckagen, Überhitzung, Rauchentwicklung, Brand oder Explosion führen.

Ladeumgebung

Die Batterie sollte bei der Temperatur von 0°C bis 40°C aufgeladen werden. Die Ladezeit sollte nicht über 24 Stunden liegen. Überladen verkürzt die Batterielebensdauer.

⚠ **ACHTUNG:** Laden Sie die Batterie nicht unter 0° C auf.

⚠ **WARNUNG:** Wenn Sie keine Original-Batterie-Ladegeräte verwenden, kann dies zu Leckagen, Überhitzung, Rauchentwicklung, Brand oder Explosion führen.

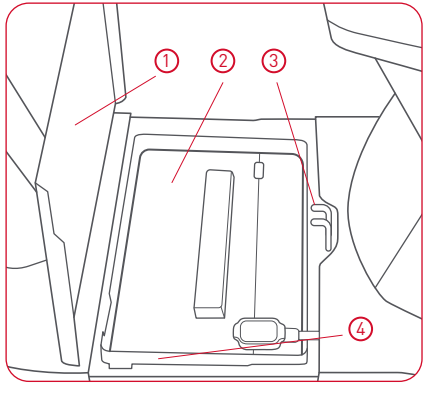

1. Batteriefachabdeckung
2. Batterie
3. Batteriefachschloss
4. Batteriefach

Lademethoden

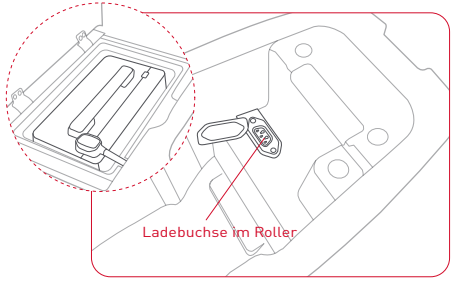

Innerhalb des Rollers laden

- Öffnen Sie mit dem Schlüssel den Sitz und stecken Sie den Ladestecker in die Ladebuchse. Wenn die Ladeanzeige von grün auf rot wechselt, wird das Laden gestartet.
- Schalten Sie den Roller während des Ladens ein, damit Sie den aktuellen Ladestatus auf dem Armaturenbrett sehen.

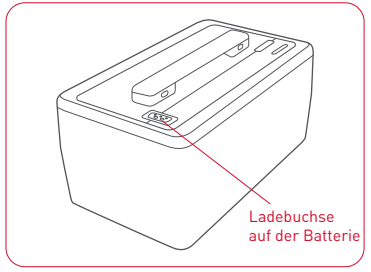

Außerhalb des Rollers laden

- Nehmen Sie die Batterie aus dem Roller und stecken Sie den Ladestecker in die Ladebuchse des Akkus. Wenn die Anzeige des Ladegerätes rot leuchtet, wird die Batterie geladen.
- Wenn die Anzeige des Ladegerätes von rot zu grün wechselt, ist das Laden abgeschlossen.

⚠ WARNING

- Die Anweisungen in der Bedienungsanleitung müsssen eingehalten werden. Bei zuwiderhandeln ist der Benutzer für das Ergebnis verantwortlich.
- Es muss das Original-Ladegerät verwendet werden.
- Achten Sie auf die Art der Batterie und die angelegte Spannung.
- Das Laden sollte in einer gut belüfteten Umgebung durchgeführt werden. Laden Sie NICHT in einem geschlossenen Raum oder unter hoher Temperatur.
- Stellen Sie das Ladegerät während des Ladens NICHT in das Gepäckfach, oder decken dieses ab.
- Verbinden Sie zuerst die Batterie mit dem Ladegerät, bevor Sie dieses mit dem Stromnetz verbinden. Trennen Sie nach vollständiger Aufladung das Ladegerät vom Stromnetz und anschließend vom Fahrzeug.
- Wenn das grüne Licht aufleuchtet, trennen Sie den Strom rechtzeitig. Vermeiden Sie eine längere Verbindung zwischen Ladegerät und Stromnetz, wenn nicht aufgeladen wird.
- Wenn beim Laden das Signallicht nicht normal ist, es riecht oder das Ladegerät überhitzt, hören Sie bitte sofort mit dem Aufladen auf und überprüfen oder ersetzen das Ladegerät rechtzeitig.
- Vermeiden Sie bei der Verwendung und Aufbewahrung Fremdkörper, besonders Wasser oder andere Flüssigkeiten. Bringen Sie das Ladegerät NICHT in den Roller, wenn Sie das müssen, achten Sie bitte auf Dämpfe.
- Demontieren oder ersetzen Sie die Teile im Ladegerät NICHT selbst.

⚠ ACHTUNG

- Wenn die Batterie innerhalb von 12 Stunden nicht voll geladen wird, stoppen Sie den Ladevorgang und wenden sich an Ihren Händler.
- Um die Lebensdauer der Batterie zu maximieren, halten Sie den Batterie-Ladestand zwischen 20 % und 80 %.
- Bei niedrigen Temperaturen verliert die Batterie schneller an Leistung. Genauer: Die nutzbare Kapazität beträgt 70 % bei -10° C, 85 % bei 0° C und 100 % bei 25° C.
- Die Lagerung der Batterie bei 50 % ist am Besten.
- Bei einer Lagerung der Batterie unter 10% oder über 90% Ladestand über einen längeren Zeitraum, können irreversible Schäden an der Speicherkapazität entstehen.
- Wird die Batterie länger als eine Woche gelagert, muss sie aus dem Roller genommen werden. Bewahren Sie die Batterie bei einer Temperatur von 10° C bis 25° C mit einer Kapazität von 30 % -70 % auf.
- Bei einem Batterieausfall aufgrund von Missbrauch oder unzureichender, vorschriftsmäßiger Wartung erlischt die Garantie.
- Fallenlassen kann zu unkontrollierbaren internen Schäden an der Batterie und zu Leckagen, Überhitzung, Rauchentwicklung, Brand oder Explosion führen.

Verhaltensregeln beim Fahren

Vor Fahrtantritt

Bitte überprüfen Sie vor dem Fahren folgende Einzelheiten.

Prüfpunkt	Beschreibung
Lenker	(1) Stabilität (2) Beweglichkeit der Lenkung (3) Keine axiale Verschiebung oder Lockerung
Bremsen	Bremshebel hat 5 bis 9 mm Leerhub.
Reifen	(1) Der Luftdruckbereich des Vorderreifens beträgt 20 bis 25 psi; der Luftdruckbereich des Hinterreifens beträgt 26 bis 32 psi. (2) Richtige Reifenprofiltiefe (3) Keine Risse oder Öffnungen (4) Minimaler Ladeindex: Vorne 23, Hinten 49 (5) Minimaler Geschwindigkeitsindex: B
Batterie	Genügend Energie um ans Ziel zu gelangen
Lichter	Prüfen Sie alle Lampen: Fernlicht, Abblendlicht, Bremslicht, Blinkeranzeige, usw.
Hupe	Prüfen Sie, ob die Hupe funktioniert.

Vorsichtsmaßnahmen beim Bremsen

Stellen Sie den Roller aufrecht, bevor Sie bremsen. Wenn die Reifen blockieren, lösen Sie den Bremshebel, sodass sich die Reifen wieder drehen und sich der Roller wieder stabilisiert. Versuchen Sie, auf rutschigen Straßen ein 1: 1-Verhältnis von Vorder- und Hinterbremskraft zu halten.

⚠ **Vorsicht:** Überschreiten Sie die Geschwindigkeitsgrenze nicht und bremsen Sie vorsichtig. Verwenden Sie beim Parken immer den Seitenständer.

⚠ **ACHTUNG:** Unerfahrene Fahrer neigen dazu, nur die Hinterbremse zu verwenden, wodurch die Abnutzung der Bremse beschleunigt wird und dies zu einem längeren Bremsweg führt.

⚠ **WARNUNG:** Wenn Sie nur die Vorder- oder Hinterbremse verwenden, ist dies gefährlich, weil dies zu möglichem Rutschen oder Kontrollverlust führt. Seien Sie besonders vorsichtig und verwenden Sie die Bremsen behutsam, wenn Sie auf feuchten, rutschigen Straßen oder um Kurven fahren. Dies kann sehr gefährlich sein.

Wartung und Reparaturen

Benutzern wird empfohlen, den Roller regelmäßig zu überprüfen und zu warten, auch Roller, die nicht oft benutzt werden.

Regelmäßige Wartung

Wartungsarbeiten dürfen nur bei einer autorisierten Fachwerkstätte durchgeführt werden. Um die Garantie aufrecht zu erhalten, muss die Wartung gemäß dem Kapitel "Wartung und Instandhaltung" durchgeführt werden.

Tägliche Überprüfung

Sollten bei den Überprüfungen Probleme auftreten, wenden Sie sich für die Überprüfungen und Wartung an den Händler.

Roller waschen

Verwenden Sie nur neutrales Reinigungsmittel und Wasser, um den Roller zu waschen. Benutzen Sie ein weiches Tuch, um den Roller nach dem Waschen abzuwischen, um Kratzer zu vermeiden.

⚠ ACHTUNG

Wenn der Roller häufig bei Überlast, Höchstgeschwindigkeit, unebenem Grund oder Auf- und Abfahrten eingesetzt wird, sollte der Wartungszyklus verkürzt werden. Um eine garantierte Qualität und eine lange Lebensdauer zu gewährleisten, verwenden Sie bitte nur Originalteile.

⚠ WARNUNG

Es wird empfohlen, den Roller zur Wartung und Einstellung den Händler durchführen zu lassen. Wählen Sie für kleine Reparaturen und Einstellungen immer eine glatte Oberfläche und stellen Sie das Fahrzeug auf den Hauptständer. Wenn der Roller während einer Fahrt repariert werden muss, beachten Sie bitte den Verkehr.

⚠ WARNUNG

Verwenden Sie niemals Hochdruckreiniger, um den Roller zu waschen. Spülen Sie nicht den hinteren inneren Kotflügel, wo das Ladegerät, der Regler und andere Teile dahinter installiert sind. Wenn die Ladebuchse am Roller nass ist, bitte nicht aufladen, bevor diese trocken ist. Es wird empfohlen, sich an Ihren Händler zu wenden.

Lagerung

Kurzzeitlagerung:

- Bewahren Sie den Roller an einem gut belüftetem und trockenem Ort mit flachem, festem Untergrund auf.
- Laden Sie die Batterie bis 50 % vor der Lagerung, um das Batterieleben zu maximieren.
- Nicht dem Sonnenlicht oder Regen aussetzen, um Schäden oder Alterung zu vermeiden.

Langzeitlagerung

- Denken Sie daran, mindestens alle 2 Monate zu laden und zu entladen und die Batterie vor der Lagerung bis 50 % zu laden, um das Batterieleben zu maximieren.
- Laden Sie die Batterie nach der Lagerung auf 100 % auf.
- Überprüfen Sie alle Teile sorgfältig, um zu gewährleisten, dass vor dem Fahren keine Probleme auftreten. Sollte es Probleme geben, wenden Sie sich an Ihren Händler.

⚠**WARNUNG:** Trennen Sie bei Lagerung immer die Batterie vom Roller.

Checkliste für die Regelmäßige Wartung	
Regelmäßige Sicherheits- und Leistungs-überprüfung	Bremsen Funktion prüfen
	Scheinwerfer und alle Lampen prüfen
	Hupenfunktion prüfen
	Elektronische Teile
	Reifenzustand prüfen
Bautechnische Überprüfung	Schmierstellen prüfen
	Radlager
	Stoßdämpfer und Federgabel prüfen
	Haupt- und Seitenständer prüfen
	Lenkungslager
Hauptteile	Batterieladung prüfen
	Hauptkabelbaum prüfen
	Allgemeine Sichtprüfung

Liste zur Fehlerbehebung		
Beschreibung zu Störungen	**Ursachen**	**Fehlerbehebung**
Keine Leistung beim Einschalten	1. Leere Batterie 2. Alarmausfall	1. Laden Sie die Batterie. 2. Wenden Sie sich für professionelle Überprüfungen an Ihren Händler.

Liste zur Fehlerbehebung		
Beschreibung zu Störungen	**Ursachen**	**Fehlerbehebung**
Motorausfall beim Drehen des Drehgriffes nach dem Einschalten	1. Batteriespannung niedrig 2. Der Abschaltschalter ist beim Ziehen des Bremshebels freigegeben 3. Der Parkmodus ist noch nicht ausgeschaltet	1. Laden Sie die Batterie 2. Den Bremshebel beim Drehen des Gasgriffes nicht ziehen 3. Lesen Sie den Abschnitt "Den Roller starten" in dieser Anleitung
Batterieladefehler	1. Der Stecker der Batterie ist nicht richtig in der Batteriebuchse 2. Batterie ist überladen	1. Prüfen Sie ob der Stecker ge-lockert ist 2. Wenden Sie sich an ihren Händler
Beschreibung der Störungen	Ursachen	Fehlerbehebung
Geschwindigkeit oder Reichweite verringert	1. Batteriestand gering. 2. Zu geringer Reifendruck. 3. Häufiges Bremsen, Überlastung. 4. Normale Alterserscheinung der Batterie, Kapazitätsverlust 5. Schwache Batterieleistung auf-grund von niedrigen Temperaturen	1. Laden Sie die Batterie 2. Den Reifendruck kontrollieren. 3. Verbessern Sie ihr Fahrverhalten. 4. Tauschen Sie die Batterie. 5. Normale Situation.
Plötzlicher Stopp während einer Fahrt	Leere Batterie	Laden Sie die Batterie.
	Bestimmen Sie die Fehlerursachen in Bezug auf die Fehler-Codes der Messtafel. Wenden Sie sich n Ihren Händler, wenn die in dieser Anleitung angegebenen Methoden zur Fehlerbehebung nicht funktionieren.	

Liste zur Fehlerbehebung		
Beschreibung zu Störungen	**Ursachen**	**Fehlerbehebung**
00 angezeigt	Kommunikations- oder Kombiinstrumentfehler	1.Trennen Sie die Batterie für 30 Sekunden vom Fahrzeug. 2.Überprüfen Sie die Anschlusskabel. 3.Kontaktieren Sie ihren Händler für professionelle Hilfestellung.
10 angezeigt	FOC Controller sperrt den Rotor	Stellen Sie den Motor ab und warten Sie einige Minuten.
11 angezeigt	Unter- oder Überspannung am FOC Controller	Stellen Sie den Motor ab und warten Sie einige Minuten.
12 angezeigt	Stromüberschuss am FOC Controller	Kontaktieren Sie ihren Händler für professionelle Hilfestellung.
13 angezeigt	FOC Controller ist Überhitzt	Trennen Sie die Batterie und kühlen Sie, sie bevor die Batterie erneut eingebaut werden kann.
20 angezeigt	Motor ist Überhitzt	Stellen Sie den Motor ab und warten Sie einige Minuten bevor Sie den Roller erneut starten.

Liste zur Fehlerbehebung		
30 angezeigt	Batterie überladen	Schalten Sie die Lichter am Roller ein um den überschüssigen Strom zu verbrauchen bis der Code weg ist.
31 angezeigt	Stromüberschuss beim Ladevorgang	Ladevorgang abbrechen, das Ladegerät auf Fehler überprüfen.
32 angezeigt	Zu geringe Temperatur beim Ladevorgang	Bringen Sie die Batterie ins Haus, bis sich ihre Temperatur normalisiert.
60 angezeigt	SIM-Karte wird nicht erkannt	Kontaktieren Sie ihren Händler für professionelle Hilfestellung.
60 angezeigt	SIM-Karte wird nicht erkannt	Kontaktieren Sie ihren Händler für professionelle Hilfestellung.
62 angezeigt	GPS-Modul fehler	Kontaktieren Sie ihren Händler für professionelle Hilfestellung.
63 angezeigt	Kurzschluss an der GPS-Antenne	Kontaktieren Sie ihren Händler für professionelle Hilfestellung.
64 angezeigt	Kabelbruch/- nicht angeschlossenes Kabel an der GPS-Antenne	Kontaktieren Sie ihren Händler für professionelle Hilfestellung.

Liste zur Fehlerbehebung		
65 angezeigt	ECU Seriennummer falsch oder wird nicht erkannt	Kontaktieren Sie ihren Händler für professionelle Hilfestellung.
67 angezeigt	SIM-Karte nicht aufgeladen/unregistriert/wenig Signal	Kontaktieren Sie ihren Händler für professionelle Hilfestellung.
99 angezeigt	Kommunikationsfehler in der Elektronik	Kontaktieren Sie ihren Händler für professionelle Hilfestellung.
110 angezeigt	FOC Controller Fehler	Kontaktieren Sie ihren Händler für professionelle Hilfestellung.
111 angezeigt	1. Der Roller ist gesperrt 2. FOC Controller - Verifizierungsfehler	1. Drücken Sie die Entsperrtaste auf der Fernbedienung. 2. Kontaktieren Sie ihren Händler.
120 angezeigt	Motor Fehler	Kontaktieren Sie ihren Händler für professionelle Hilfestellung.
130 angezeigt	Batterie übermäßig Entladen	Laden Sie die Batterie.
131 angezeigt	Überstromentladung	Stoppen Sie den Roller und starten Sie ihn einige Minuten später erneut.
132 angezeigt	Batterie überhitzt	Stoppen Sie den Roller und lassen Sie die Batterie auskühlen.

Liste zur Fehlerbehebung		
133 angezeigt	Batterietemperatur zu niedrig	Laden Sie die Batterie bis die Betriebstemperatur erreicht ist.
140 angezeigt	Gasgrifffehler	Überprüfen Sie die Kabel am Gasgriff, oder kontaktieren Sie ihren Händler.
161 angezeigt	Der Roller ist über einen Fernsteuerbefehl gesperrt	Kontaktieren Sie ihren Händler für professionelle Hilfestellung.
190 angezeigt	Kommunikationsfehler des Controllers	Kontaktieren Sie ihren Händler für professionelle Hilfestellung.
191 angezeigt	Kommunikationsfehler im BMS	Kontaktieren Sie ihren Händler für professionelle Hilfestellung.

Technische Daten

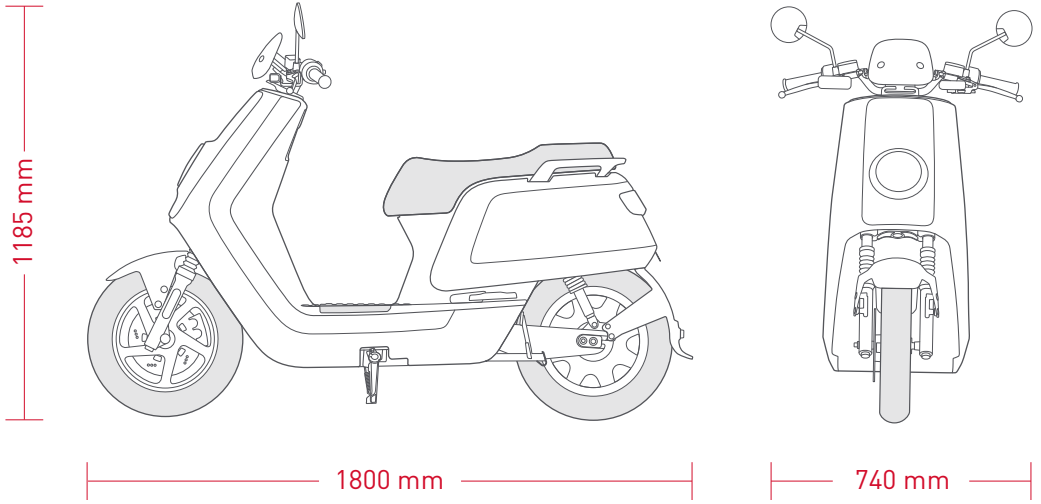

NQiPro

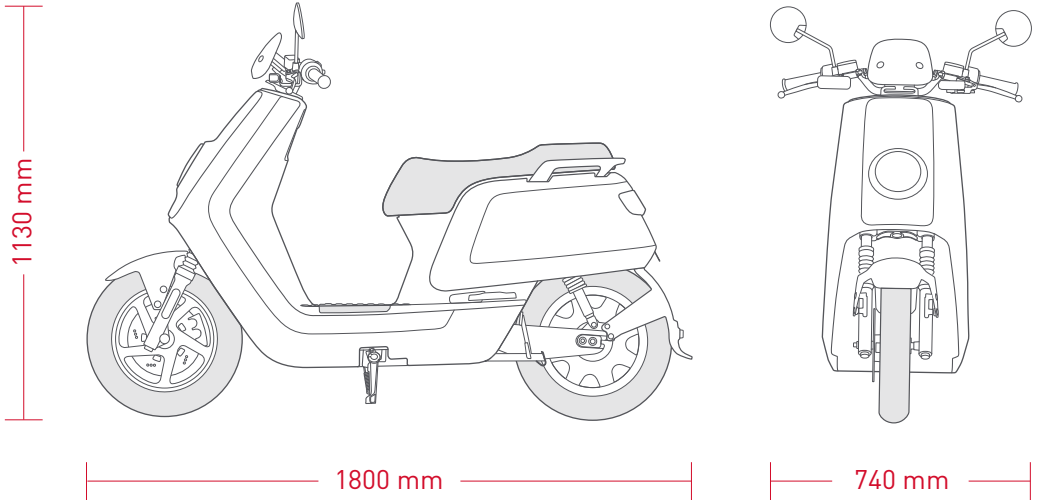

NQiLite/NQiSport

NQiPro		
		45 km/h, 3000W
Wichtige Daten	Abmessungen	1800 x 740 x 1185 mm
	Eigengewicht (mit Batterie)	109 kg
	Zul. Gesamtgewicht	269 kg
	Sitzplätze	2
	Reichweite	~146 km
	Max. Steigung	~15°
	Höchstgeschwindigkeit	45 km/h
Batterie System	Spannung	60 V
	Standard Ladestrom	5 A*2
	Maximaler Entladestrom	35 A*2
	Kapazität	35 Ah*2
Motor	Motor	Angepasster Motor von BOSCH GmbH
	Motor-Steuermodus	FOC Vector Control
	Motornennleistung	3000 W
	Maximale Dauerleistung	3000 W
	Stromverbrauch	30 Wh/Km

Elektrik	Scheinwerfer/Blinker Rücklicht/Bremslicht Messtafel	12 V LED
	Zentrale Steuereinheit	12 V
	USB-Anschluss mit Ladefunktion	5 V/1 A
Fahrwerk	Vorderer -/ Hinterer Dämpfer	Direktwirkende Öldruckdämpfer
	Reifen vorne	90/90 - 12 Felge: 2.15 x 12
	Reifen hinten	120/70 - 12 Felge: 3.50 x 12
	Bremssystem	Kombiniertes Bremssystem（CBS）
	Minimale Bodenfreiheit	130 mm
	Sitzhöhe	760 mm

NQiSport			
		45 km/h, 1500 w	25 km/h, 1500 w
Wichtige Daten	Abmessungen	1800 x 740 x 1130 mm	
	Eigengewicht (mit Batterie)	89 kg	
	Zul. Gesamtgewicht	269 kg	
	Sitzplätze	2	
	Reichweite	50 km ~ 80 km	
	Max. Steigung	~13°	
	Höchstgeschwindigkeit	45 km/h	25 km/h
Batterie System	Spannung	60 V	
	Standard Ladestrom	4A	
	Maximaler Entladestrom	40 A	
	Kapazität	29 Ah	
Motor	Motor	Angepasster Motor von BOSCH GmbH	
	Motor-Steuermodus	FOC Vector Control	
	Motornennleistung	1500 W	
	Maximale Dauerleistung	1800 W	1600 W
	Stromverbrauch	31 Wh/Km	24 Wh/Km

Elektrik	Scheinwerfer/Blinker Rücklicht/Bremslicht Messtafel	12 V LED
	Zentrale Steuereinheit	12 V
	USB-Anschluss mit Ladefunktion	5 V/1 A
Fahrwerk	Vorderer -/ Hinterer Dämpfer	Direktwirkende Öldruckdämpfer
	Reifen vorne	90/90 - 12 Felge: 2.15 x 12
	Reifen hinten	120/70 - 12 Felge: 3.50 x 12
	Bremssystem vorne	Hydraulische Zweischeibenbremse mit 220 mm Kolben
	Bremssystem hinten	Hydraulische Einscheibenbremse mit 180 mm Kolben
	Minimale Bodenfreiheit	130 mm
	Sitzhöhe	760 mm

NQiLite				
		45 km/h, 1200 w	25 km/h, 1200 w	25 km/h, 800 w
Wichtige Daten	Abmessungen	1800 x 740 x 1130 mm		
	Eigengewicht (mit Batterie)	89 kg		
	Zul. Gesamtgewicht	269 kg		
	Sitzplätze	2		
	Reichweite	56 km	72 km	84 km
	Max. Steigung	~11°	~9°	
	Höchstgeschwindigkeit	45 km/h	25 km/h	25 km/h
Batterie System	Spannung	60 V		
	Standard Ladestrom	4A		
	Maximaler Entladestrom	40 A		
	Kapazität	26 Ah		
Motor	Motor	Angepasster Motor von BOSCH GmbH		
	Motor-Steuermodus	FOC Vector Control		
	Motornennleistung	1200 W	800 W	
	Maximale Dauerleistung	1800 W	1300 W	1000 W
	Stromverbrauch	23 Wh/Km	22 Wh/Km	25 Wh/Km

Elektrik	Scheinwerfer/Blinker Rücklicht/Bremslicht Messtafel	12 V LED
	Zentrale Steuereinheit	12 V
	USB-Anschluss mit Ladefunktion	5 V/1 A
Fahrwerk	Vorderer -/ Hinterer Dämpfer	Direktwirkende Öldruckdämpfer
	Reifen vorne	90/90 - 12 Felge: 2.15 x 12
	Reifen hinten	120/70 - 12 Felge: 3.50 x 12
	Bremssystem vorne	Hydraulische Zweischeibenbremse mit 220 mm Kolben
	Bremssystem hinten	Hydraulische Einscheibenbremse mit 180 mm Kolben
	Minimale Bodenfreiheit	130 mm
	Sitzhöhe	760 mm

Garantieinformationen

Vor der Inbetriebnahme lesen Sie bitte die Bedienungsanleitung gründlich durch, um sich mit dem Umgang des Fahrzeuges vertraut zu machen. Wir weisen darauf hin, dass die in der Bedienungsanleitung angegebenen Bedienungs- Pflege - und Wartungshinweise eingehalten werden müssen um den Gewährleistungs- und Garantieanspruch aufrecht zu erhalten. Die Einhaltung der Bedienungs- Pflege - und Wartungshinweise trägt im Wesentlichen zur Erhöhung der Lebensdauer des Fahrzeuges bei. Ab dem Datum der erstmaligen Übergabe an den Endkunden wird eine dem Stand der Technik entsprechende Fehlerfreiheit des Fahrzeuges in Werkstoff und Herstellung für den Zeitraum von 24 Monaten (eingeschränkte Garantie) bzw. den gesetzlich geltenden Gewährleistungszeitraum gewährt. Wartungsarbeiten sind nur bei einer von uns autorisierten Fachwerkstätte durchzuführen. Bei Schäden die durch unsachgemäße Handhabung, Manipulation oder auf ein nicht Einhalten der Bedienungs- Pflege - und Wartungshinweise zurückzuführen sind kann keine Garantie oder Gewährleistung geltend gemacht werden. Garantie oder Gewährleistung kann nur dann gewährt werden, wenn ein auftretender Schaden unmittelbar beim Verkäufer oder in einer von uns autorisierten Fachwerkstätte gemeldet wird. Ein Anspruch auf Garantie berechtigt den Kunden nur zur Beseitigung des Mangels. Ersatz für mittelbare und unmittelbare Schäden werden nicht gewährt. Auf verwahrloste Fahrzeuge kann keine Garantie oder Gewährleistung geltend gemacht werden. Bitte beachten Sie daher nachstehende Hinweise. Die Karosserie und die Verkleidungsteile sind regelmäßig von Schmutz zu befreien. Verwenden Sie dazu keinesfalls einen Hochdruckreiniger, einen starken Wasserstrahl,

scharfe, ätzende oder scheuernde Reinigungsmittel. Dies kann Oberflächen und Lacke dauerhaft schädigen und Rostbildung fördern. Unbedingt schonende Pflegemittel verwenden. Ihr Händler wird Sie gerne beraten. Aluminiumteile oder Teile mit veredelter Oberfläche (verchromte, eloxierte oder andere veredelte Oberflächen) mit geeigneten Pflegemitteln behandeln, um Oxidation zu verhindern. Rahmen und Metallteile stets mit geeigneten Korrosionsschutz zu pflegen um Korrosion zu vermeiden. Ein ständig im Freien geparktes Fahrzeug muss mit einer Schutzplane abgedeckt werden, um Verwitterung von lackierten Teilen, sowie Rissbildung an Sitzen und anderen Kunststoffteilen zu verhindern. Wenn das Fahrzeug auf nicht befestigten Straßen oder Wegen sowie rennsportlich zum Einsatz gebracht wird kann keine Garantie oder Gewährleistung geltend gemacht werden.
Auf unten stehende Teile sowie auf Material (kann je nach Fahrzeug variieren), welches für Servicearbeiten verwendet wird, kann keine Garantie gewährt werden:

Glühlampen
Brems - und Kupplungsbeläge
Räder und Achsen
Reifen

Auf Fahrzeugbatterien gilt eine Garantiedauer von 6 Monaten.

Wartung und Instandhaltung

Der Zeitpunkt der Wartung ergibt sich daraus welches Ereignis zuerst eintrifft.
Das bedeutet gefahrene Kilometer oder Dauer seit der letzten Wartung.

Die Garantie kann nur geltend gemacht werden, wenn das Fahrzeug gemäß diesem Wartungsplan gewartet wurde und keiner außergewöhnlichen Belastung ausgesetzt war.

Führen Sie nur geeignete Arbeiten durch, die für Ihr Fahrzeug vorgesehen sind.

Hydraulikleitungen sollten alle 4 Jahre ausgetauscht werden.

Das Fahrzeug muss ständig auf Rost überprüft werden. Der Fahrzeughalter ist für die Rostverhütung verantwortlich.

Auf den folgenden Seiten finden Sie den Wartungsplan und das Serviceprotokoll.

Wartungstabelle	Nach den ersten 1.000 km	Alle 3.000 km	Alle 6.000 km	Jedes Jahr	Alle 2 Jahre
KOMPONENTE	DURCHZUFÜHRENDE ARBEITEN:				
Akku / Akkus	I	I	I	I	I
Beleuchtung / Schalter	I	I	I	I	I
Lenkkopflager	I		I / C / L / A		I / C / L / A
Radlager	I		I		I
Reifen	I	I	I	I	I
Felgen	I	I	I		
Fester Sitz aller sichtbaren Schrauben	I / T	I / T	I / T	I / T	I / T
Bremssystem	I	I	I	I	I
Bremsflüssigkeit	I	I	I	I	R
Seiten- und Hauptständer	I / C / L	I / C / L	I / C / L		I / C / L
Teleskopgabel	I		I		I
Stoßdämpfer hinten	I		I		I
Gasgriff	I	I	I	I	I
Probefahrt	I	I	I	I	I

A...Adjust/Einstellen C...Clean/Reinigen
I...Inspect/Prüfen, falls erforderlich zusätzliche Arbeiten durchführen
L...Lubricate/Schmieren R...Replace/Ersetzen T...Tighten/Festziehen

Serviceheft

Datum		Kilometer	
Hinweis:			
Händler:			

Serviceheft

Datum		Kilometer	
Hinweis:			
Händler:			

Serviceheft

Datum		Kilometer	
Hinweis:			
Händler:			

Serviceheft

Datum		Kilometer	
Hinweis:			
Händler:			

Serviceheft

Datum		Kilometer	
Hinweis:			
Händler:			

Serviceheft

Datum		Kilometer	
Hinweis:			
Händler:			

Serviceheft

Datum		Kilometer	
Hinweis:			
Händler:			

Serviceheft

Datum		Kilometer	
Hinweis:			
Händler:			

Serviceheft

Datum		Kilometer	
Hinweis:			
Händler:			

Vertrieben durch:
KSR Group GmbH
Im Wirtschaftspark 15
3494 Gedersdorf
Austria

Importiert von:
KSR Group GmbH
Im Wirtschaftspark 15
3494 Gedersdorf
Austria

Copyright ©2020
Alle Rechte vorbehalten
Dieses Benutzerhandbuch ist urheberrechtlich geschützt. Kopieren in mechanische, elektronische oder jede andere Form ohne die schriftliche Zustimmung des Herstellers ist verboten.

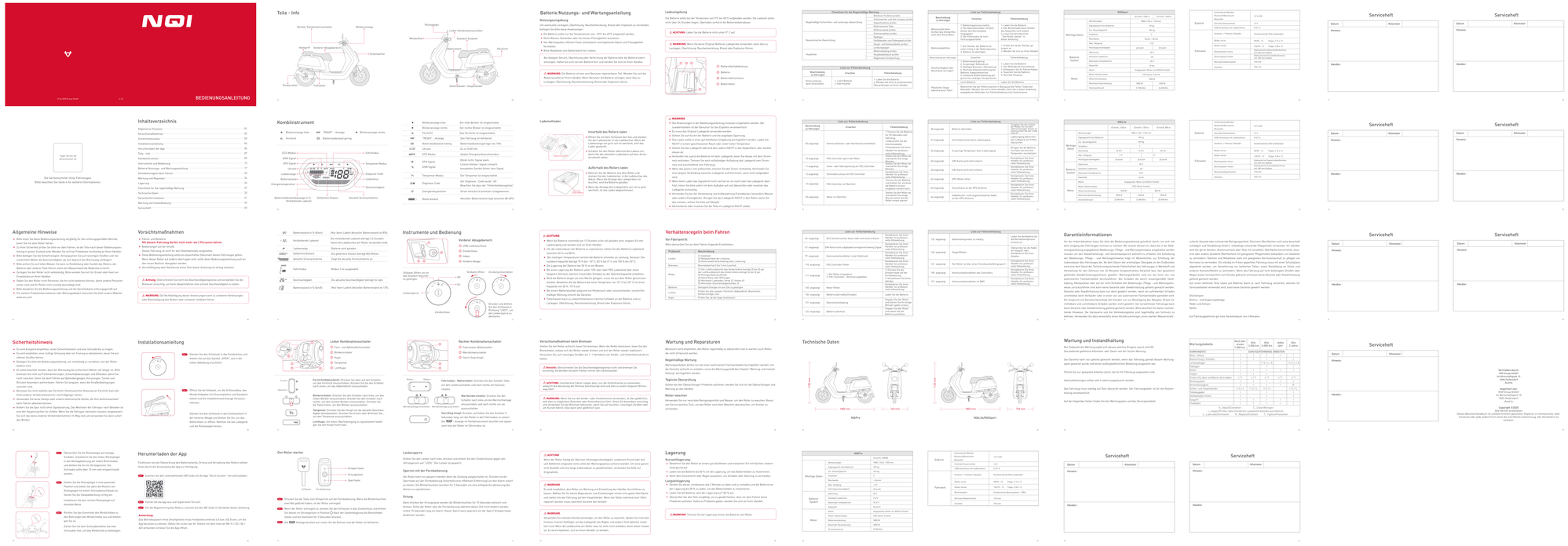

样品版本

技术说明：

1、材料(楞形\克重配比)：100g双胶纸

2、工艺: 正反面印刷 骑马钉

3、印刷颜色: 2专 PANTONE Cool Gray 11C PANTONE 186C

4、其他特殊说明:

严禁更改任何图案和位置分布！

小牛电动 N 说明书 (英语)

物料编码

设计师

陈卫萍

设计时间

2019.09.18

数量

1

更改备注

批准

尺寸

成型尺寸：170*140 mm

展开尺寸：

方向

图纸方向：印刷方向

展开尺寸：XX方向

公差（无特殊说明时）

纸箱类：±3 mm

标签类：±0.5 mm

说明书类：±1 mm

PE袋类：0~20 cm ±2 mm　20~50 cm ±3 mm　50~100cm ±5 mm

图示说明

裁切线

压线

反压线

间隔刀线 x/x mm

开槽

粘合区域

比例 1 : 1　单位 mm

niu